PRESSMATIK

Grampos Hidráulicos

Grampos hidráulicos

PSP – Linha Padrão Puncionamento, capacidade entre 2 e 6 tons

PSR – Linha Padrão Rebitagem (rebite maciço), capacidade entre 2 e 6 tons

POP – Linha para rebites de repuxo tipo POP

PSE – Linha especial, fabricado sob medida, capacidade entre 2 e 200 tons (somente sob consulta)

Grampos hidráulicos

O que são?
Os grampos hidráulicos são pequenas estruturas em aço (especial) fundida e usinado, com ferramentas acionadas por um cilindro simples ação. Pelo seu tamanho e peso são facilmente transportadas e indicadas para trabalho em campo, seu designer proporciona facilidade de manuseio e com a fabricação sob medida a área de trabalho se encaixa perfeitamente a área a ser estampada

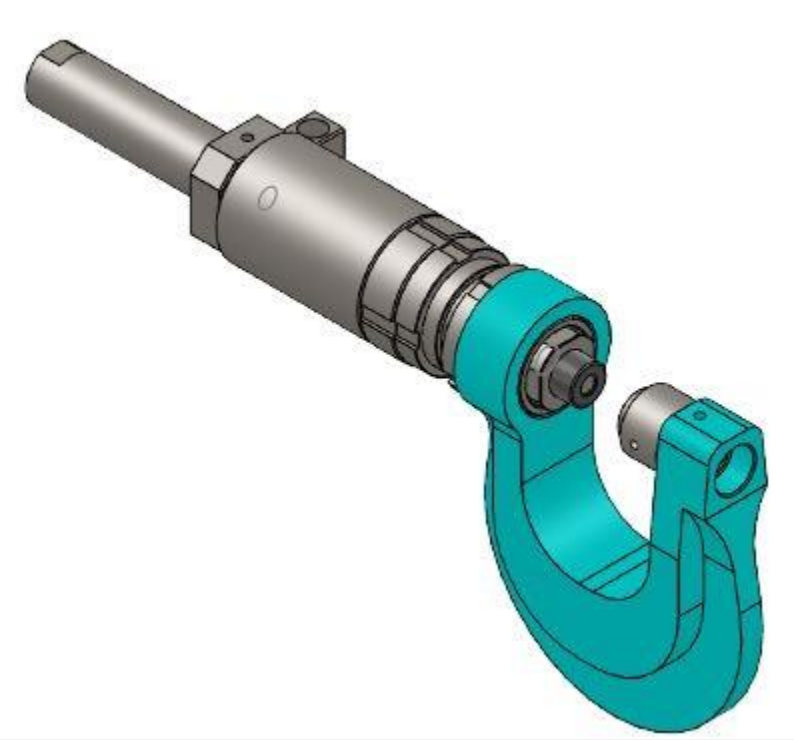

Aplicações:

São varias as aplicações, sendo as mais comuns o Puncionamento, (corte ou furação) e a Rebitagem (esmagamento) existindo diversas outras que dependem da necessidade do cliente, do formato da peça, da matriz e do punção.

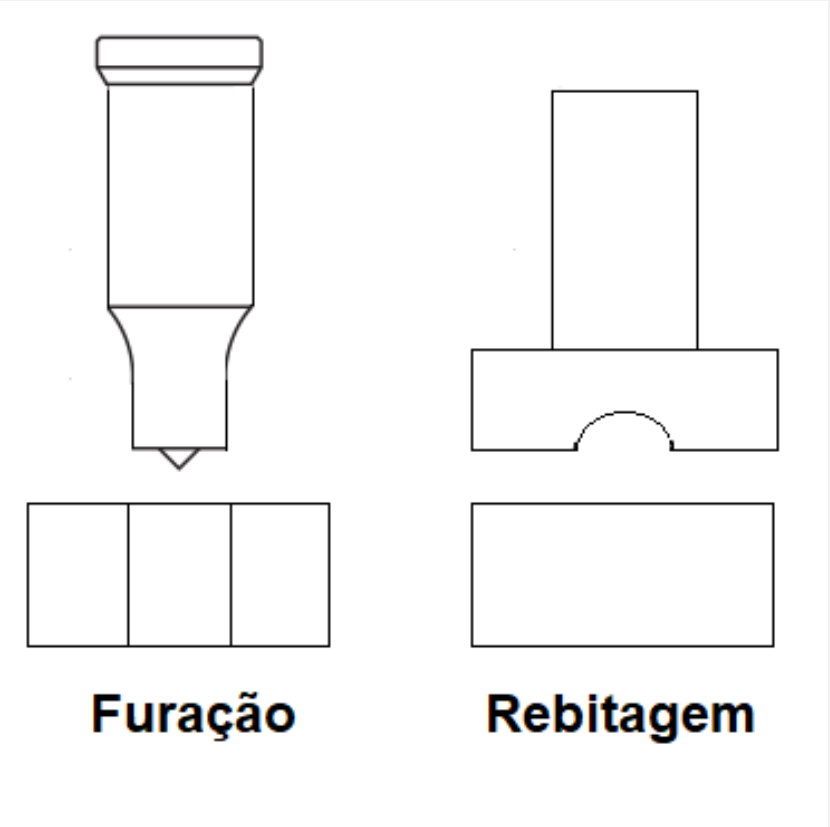

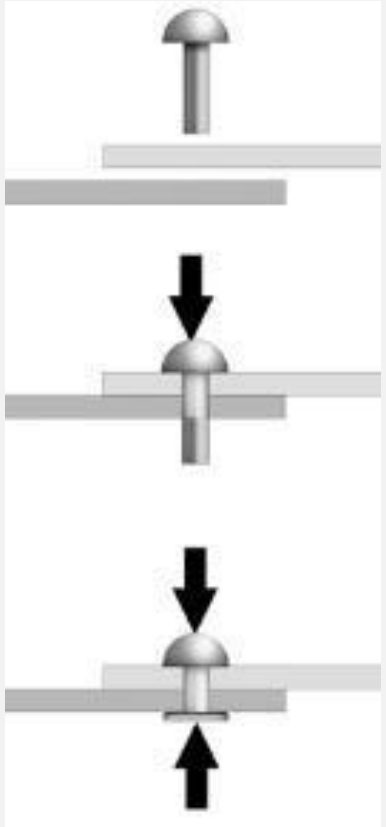

Exemplos de rebites de alumínio maciços

Funcionamento

Os Punções padrões são com o sistema de Troca rápida facilitando a substituição e a manutenção
O acionamento é através de Botão (sem fio) localizado na empunhadura do grampo com retorno automático

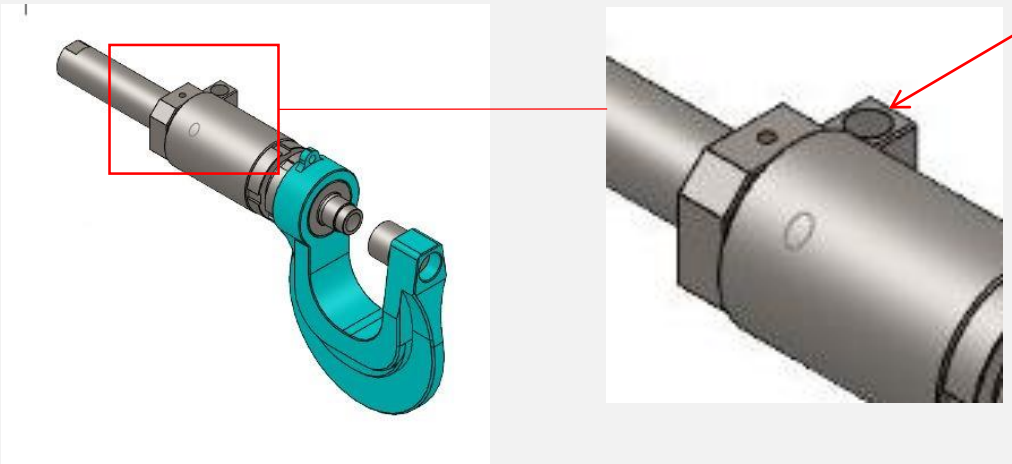

Botão de acionamento sem fio

Grampos hidráulicos

Funcionamento

Sistema de aproximação (curso longo) para peças que necessitam aberturas grandes, facilita o encaixe no perfil e após acionar a trava o punção trabalha com o curso curto, próximo a matriz, proporcionando maior produtividade.

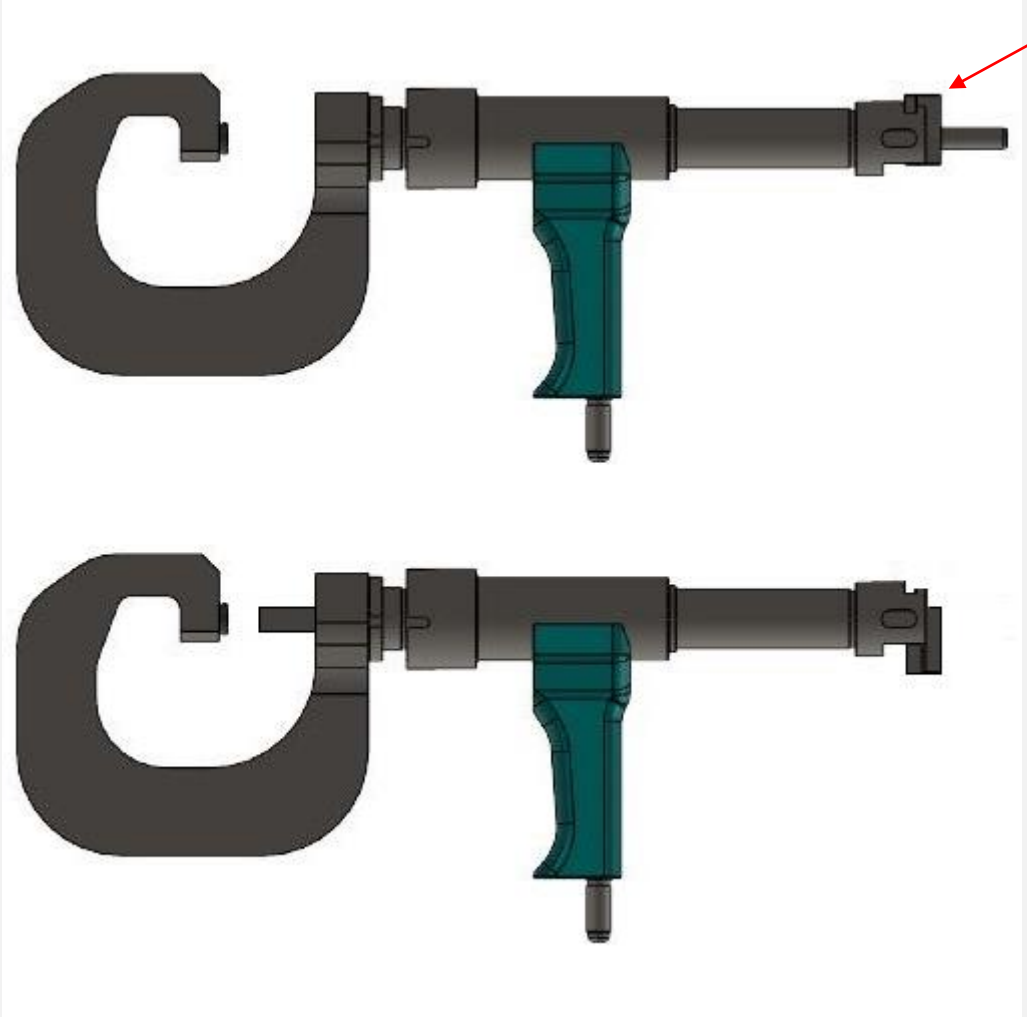

Trava do curso

Curso Longo

Curso Curto

Grampos hidráulicos

Acionamento

As Unidades hidráulicas PRESSMATIK fabricadas para a linha de grampos podem ser

- Estáticas ou seja, projetadas para ficarem paradas em seu local de trabalho ou
- Moveis, Com Carrinho de Movimentação.

O Comprimento das mangueiras são conforme necessidade sendo o máximo de 15 metros

Unidade Estática

Unidade móvel

Grampos hidráulicos

Opcionais

Os Balancins são opcionais e cotados a parte.
Tem a função de sustentar o peso dos grampos
Modelos padrões até 15 kg – outros sob consulta

PRESSMATIK

Exemplos de aplicação em montagem de Furgões

Grampos hidráulicos

Linha POP
Desenvolvida para rebites de repuxo, mais comumente chamados de POP a Rebitadeira PRESSMATIK tem vantagens por ser de acionamento hidráulico, podendo ser usada a mesma unidade hidráulica poupando gastos com investimento e manutenção em linhas de ar e esforço do operador

Grampos hidráulicos

Linha Especial (Pesada)
Os grampos com capacidades e peso maiores são indicados para serem estáticos presos em bancada, pois seu peso dificulta a movimentação mesmo suspensos em balancins

Indicados para furação de chapas e vigas de aço carbono

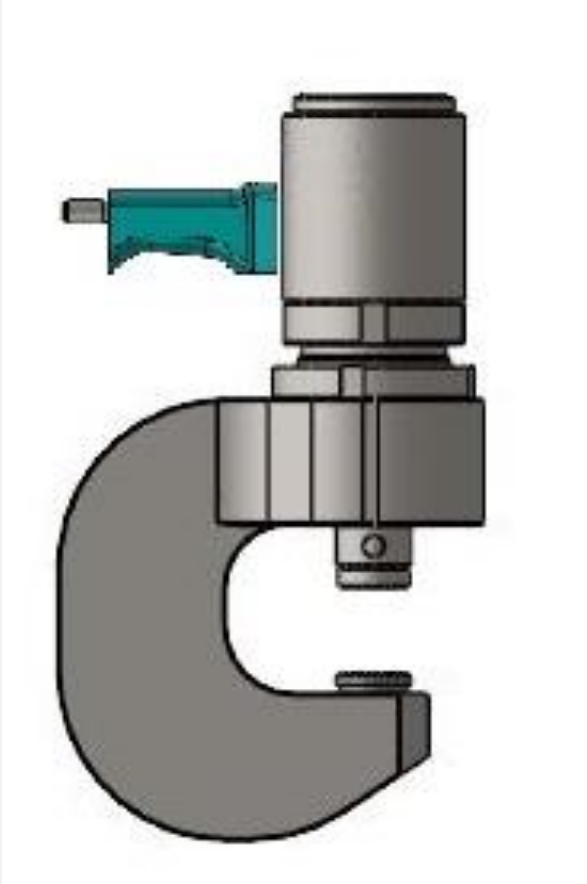

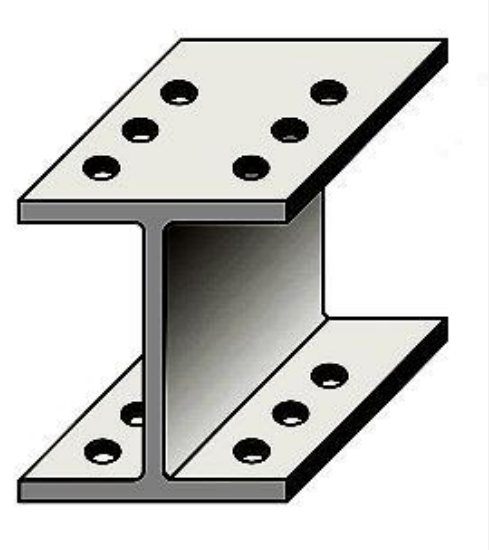

Consulte-nos

MAXICORTES

Av. Barão Homem de Melo, 1963 sl.402
Estoril – Belo Horizonte/MG – CEP. 30451-669
Email: contato@maxicortes.com.br
Tel.: (31) 3566-0687

Orgulho de ser 100% Brasileira

PRESSMATIK